RÂTELIER À VERRES 6 RANGÉES
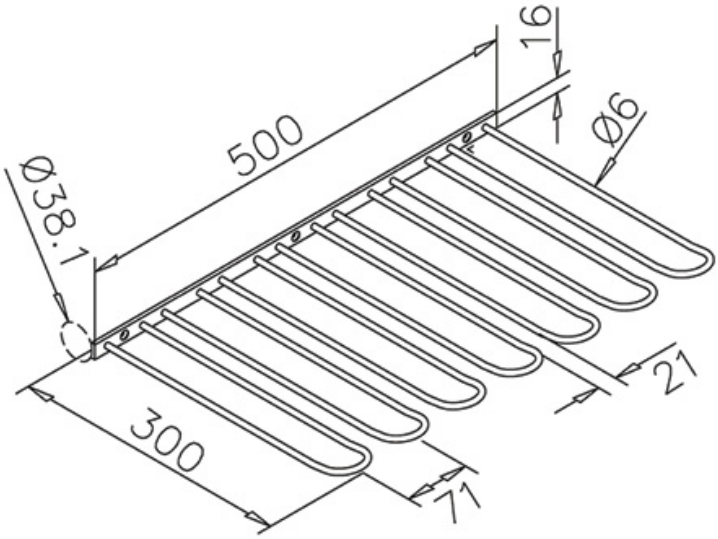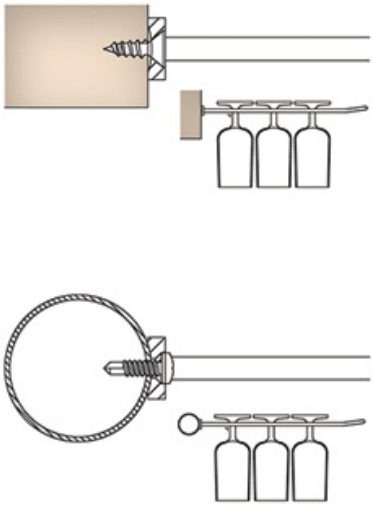
MB2