SERRURE À FOUILLOT DE 7

LEHMANN

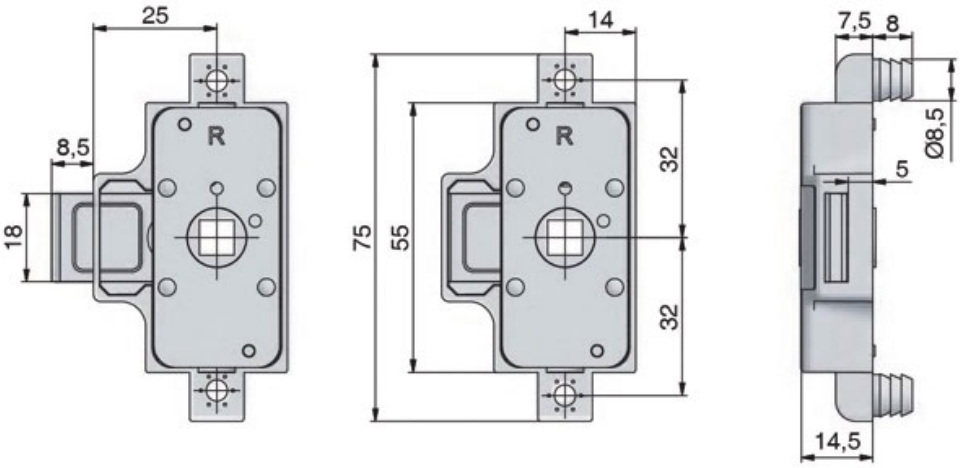

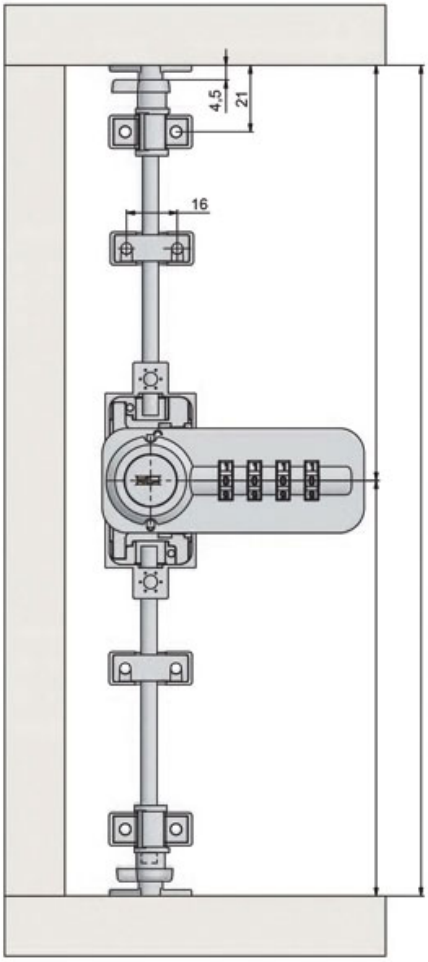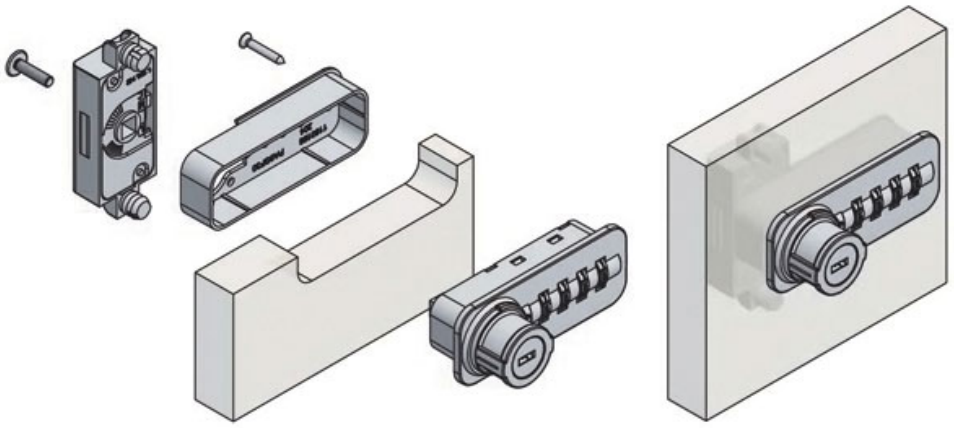
4,5
21
16