# SERRURE À MORTAISER À CROCHET BEC DE CANE
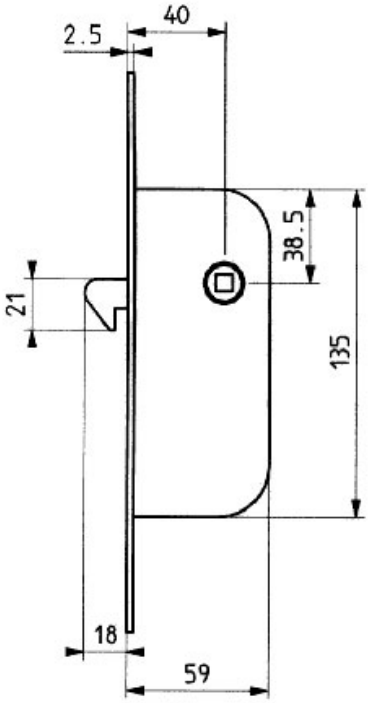
THIRARD