SERRURE ESPAGNOLETTE POUR DEMI CYLINDRE EUROPÉEN

JUNIE

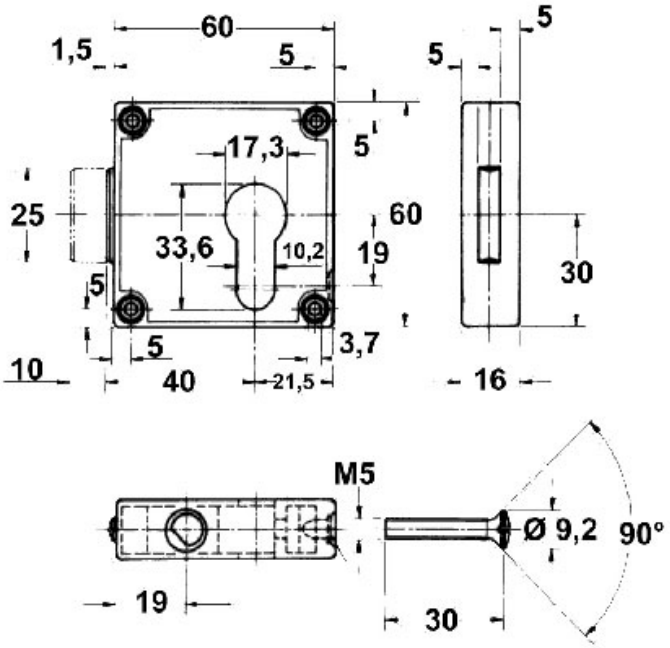

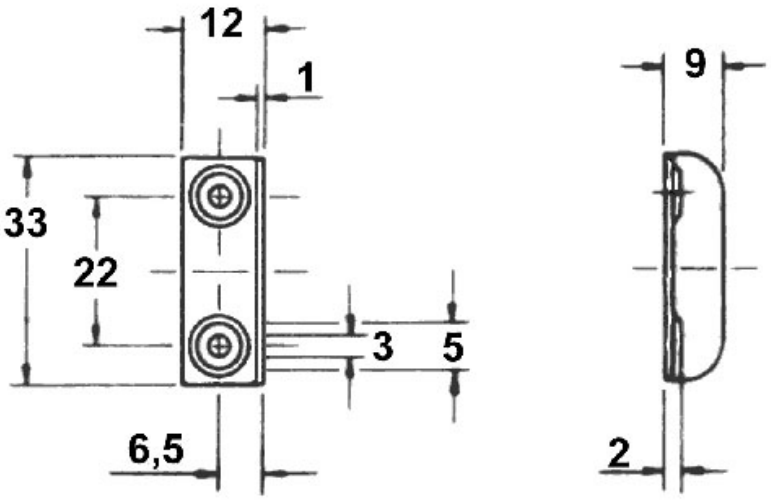
12
1
9
33
22
3
5
6,5
2