SUPPORT INTERMÉDIAIRE POUR TIGE Ø8
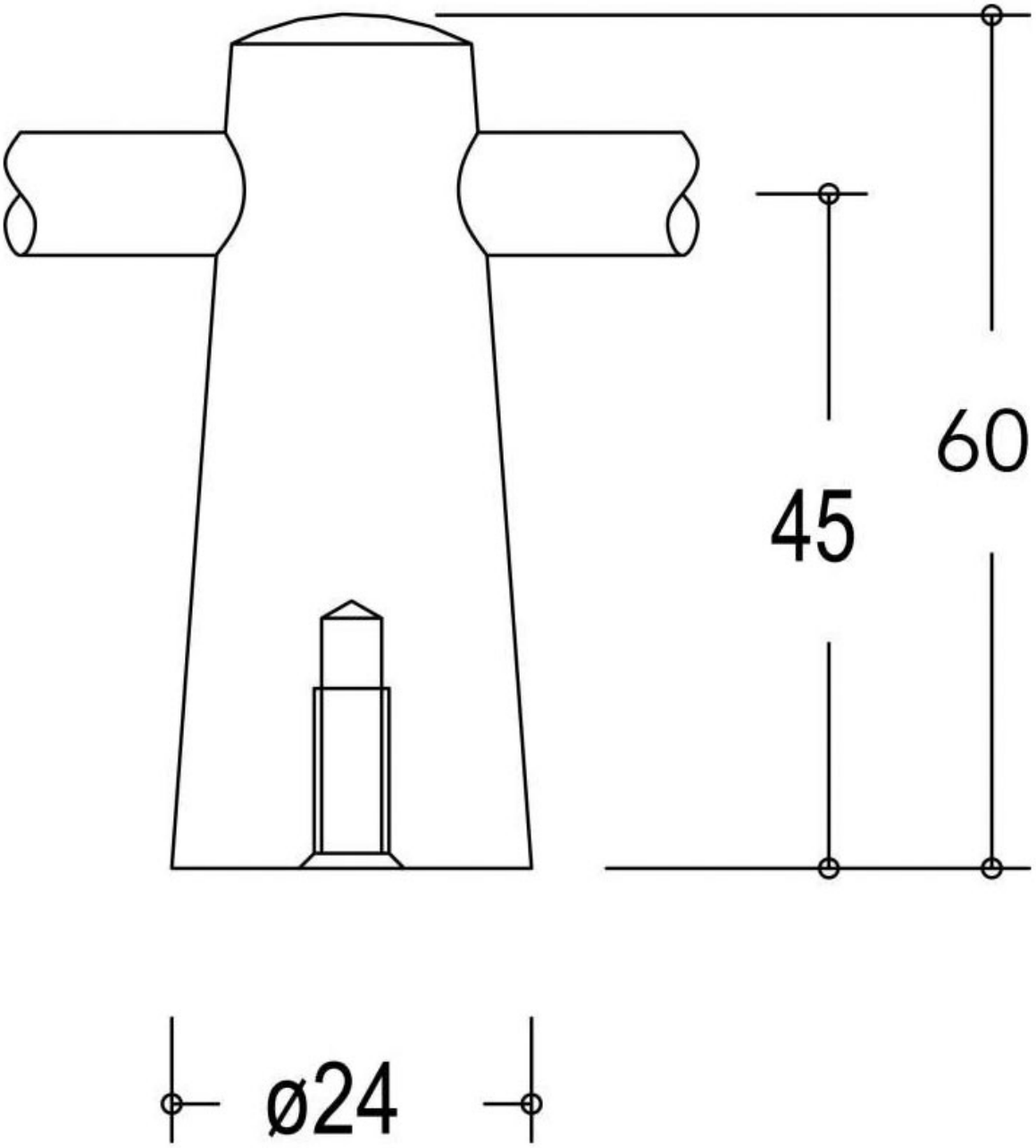
CUIVRINOX