SUPPORT PORTE PLATEAUX

MB2

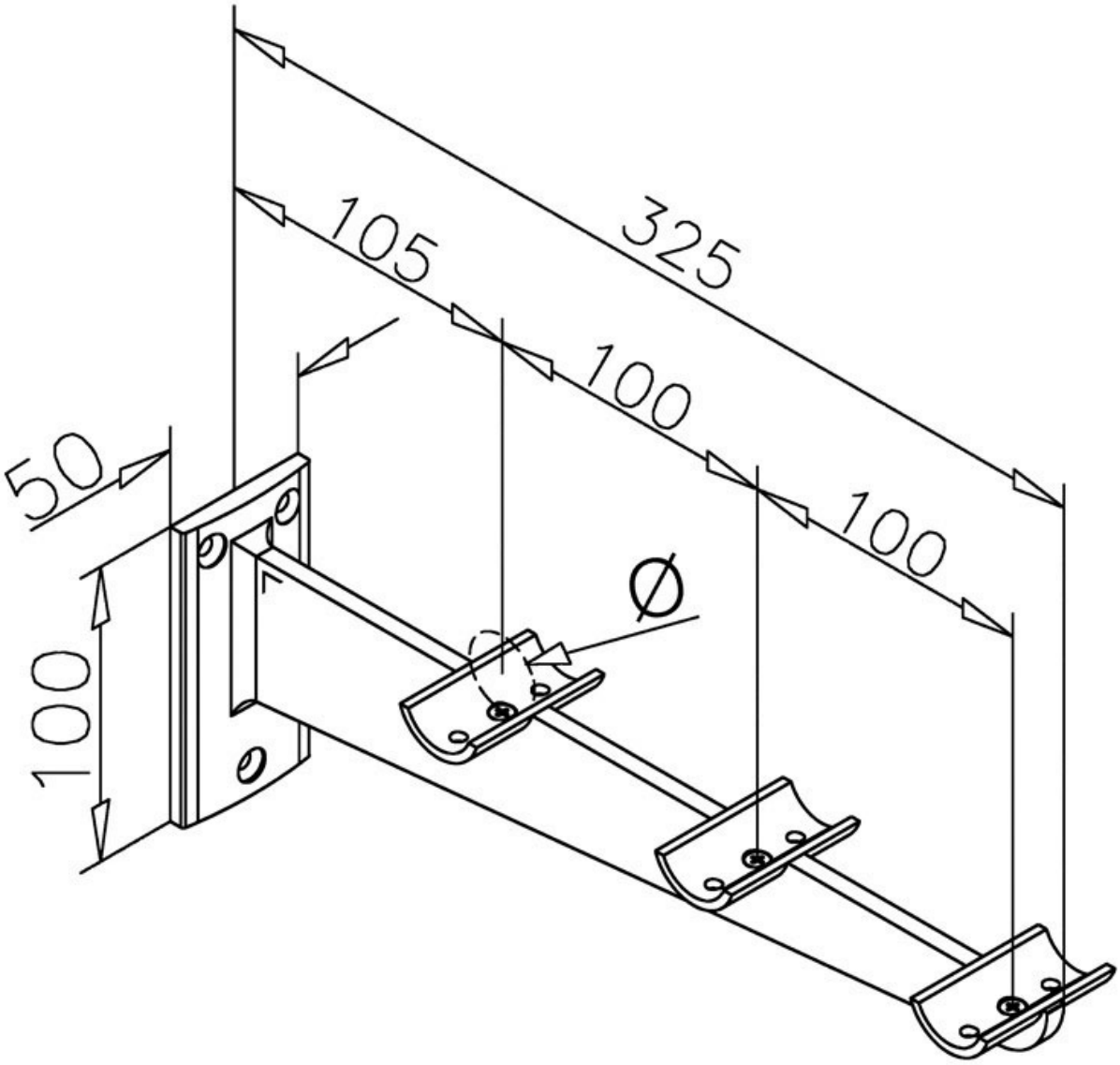

http://www.quincabox.fr/support-porte-plateaux-p42399

Tel : 02 43 30 41 38 Fax : 02 43 30 26 16 www.quincabox.fr