SUPPORT TABLETTE INVISIBLE A DOUILLE

ITALIANA FERRAMENTA

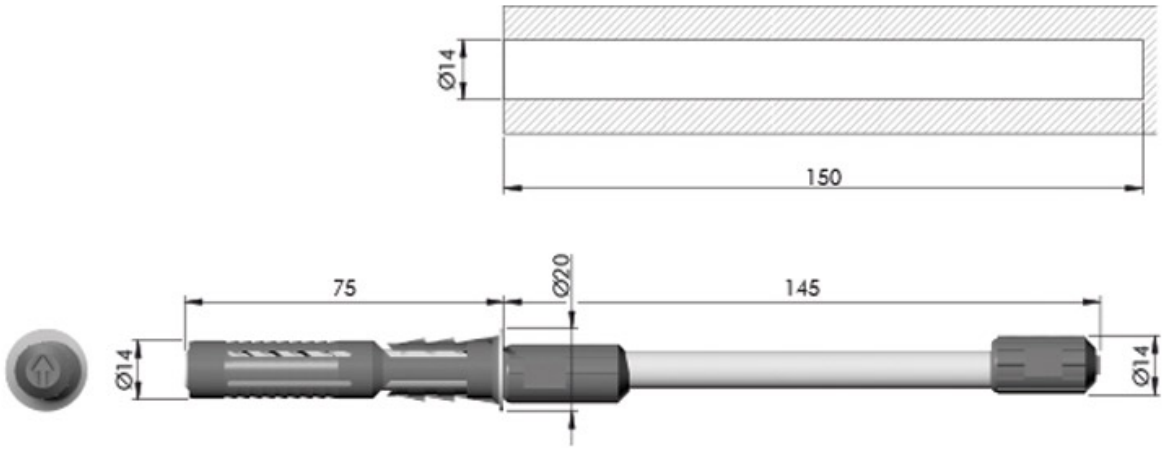

http://www.quincabox.fr/support-tablette-invisible-a-douille-p64588

Tel : 02 43 30 41 38 Fax : 02 43 30 26 16 www.quincabox.fr