PAIRE DE SUPPORTS POUR COMBINÉ PENDERIE ET TABLETTE BOIS

SOFADI

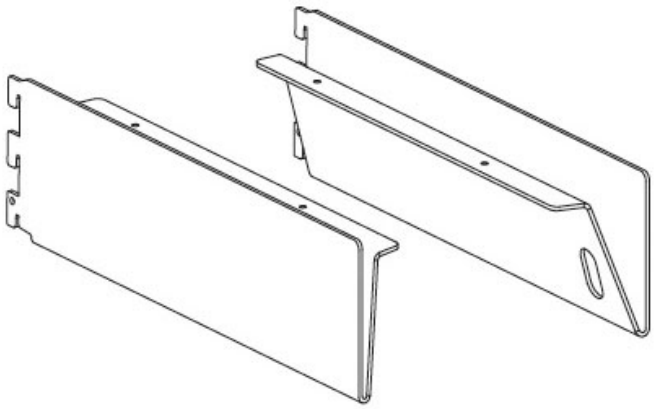

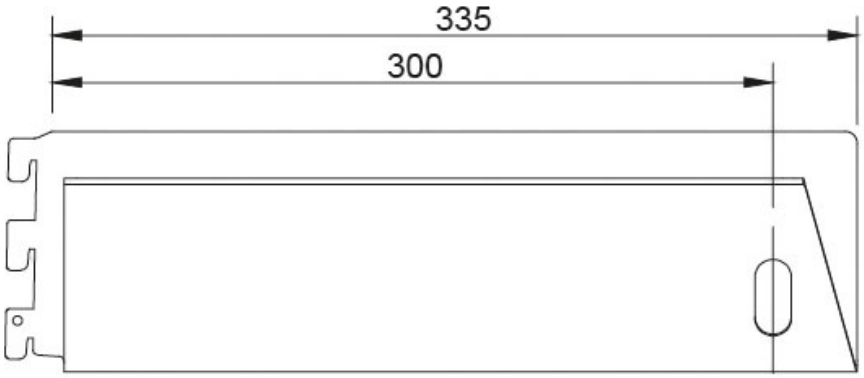
335
300