SUPPORTS INCLINÉS POUR ÉTAGÈRE BOIS STILIPHOS
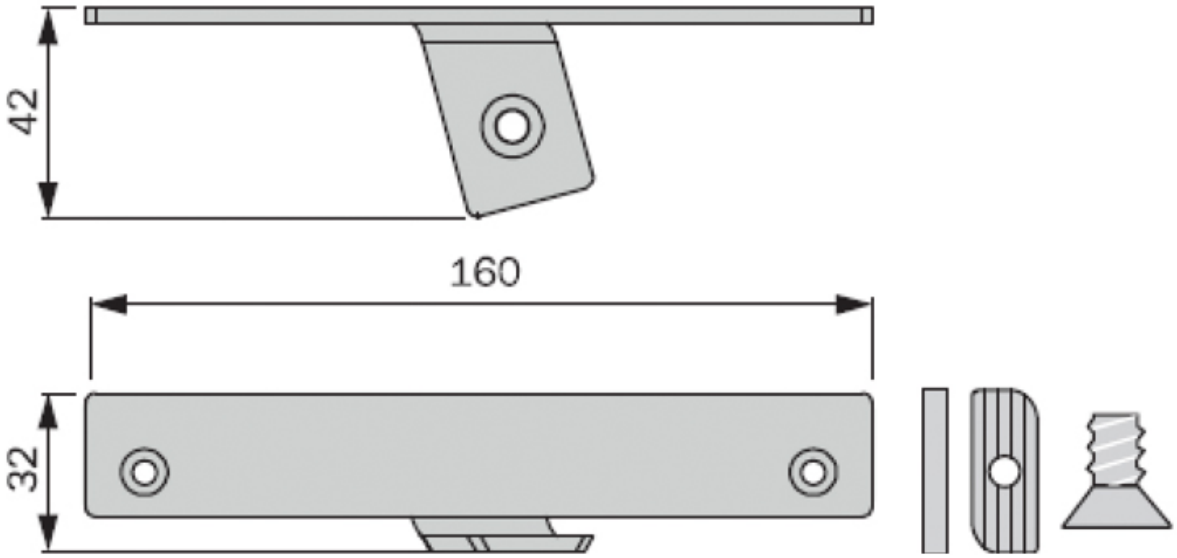
VOLPATO