SYSTÈME COMPLÉMENTAIRE PAN VERRE FIXE

ITAR

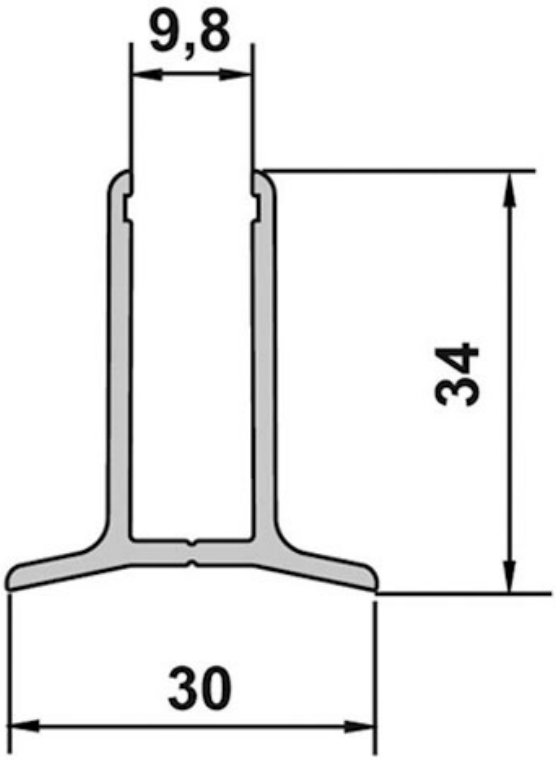

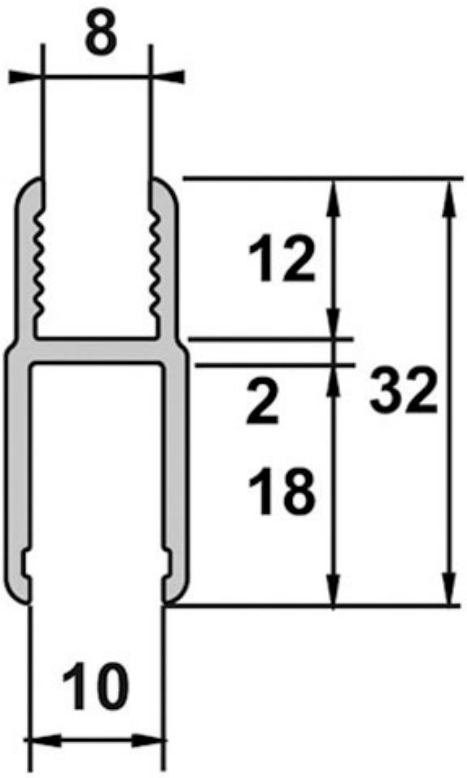
8
12
2
32
18
10

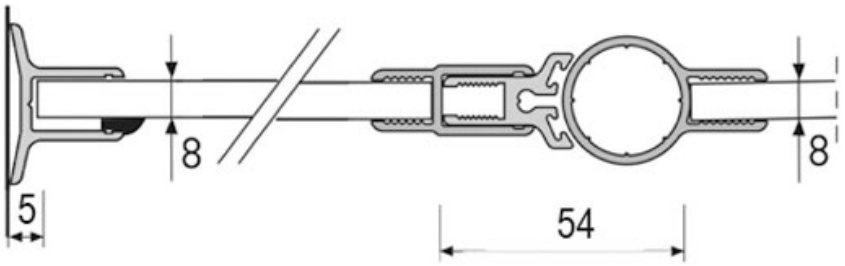
8
8
5
54