TAQUET DUPLO Ø5/5
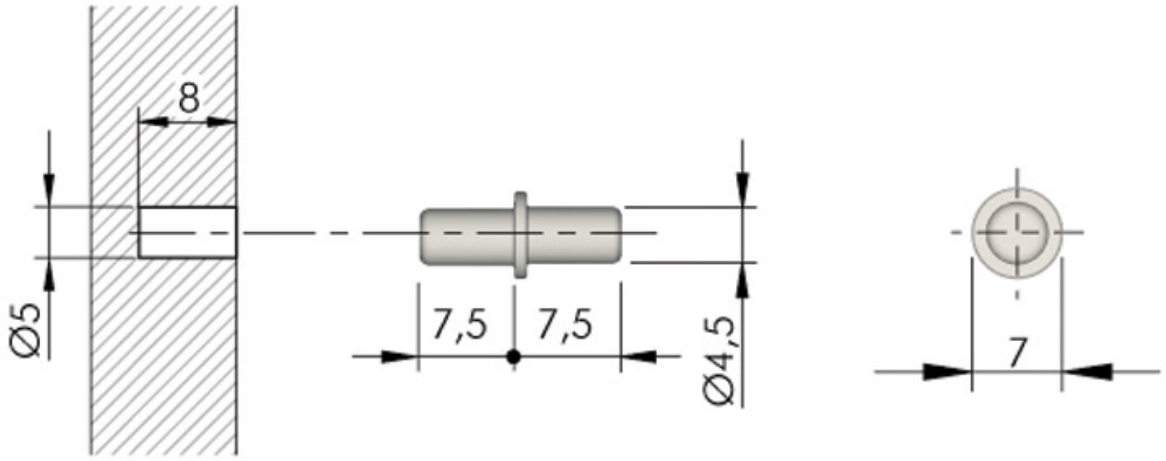
ITALIANA FERRAMENTA