TIROIRS POUR MARC À CAFÉ
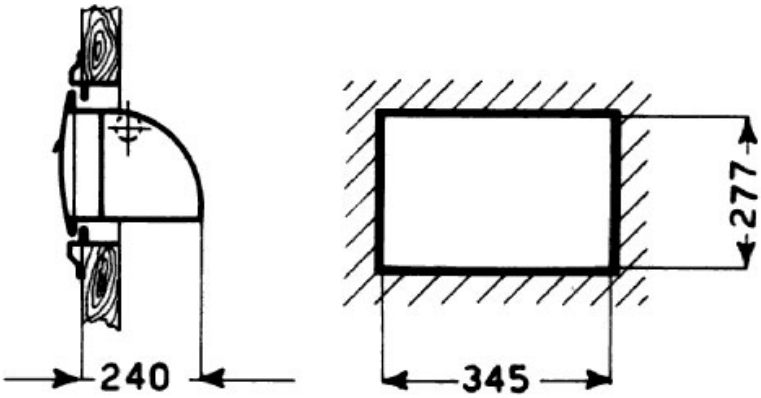
PRIOLINOX