TOURNIQUET ROND

INOXA INDUSTRIE

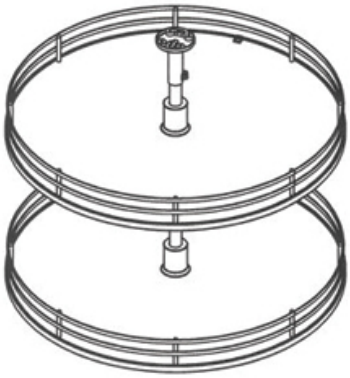

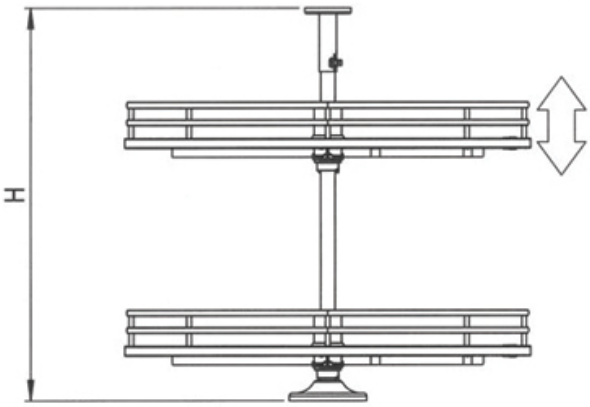

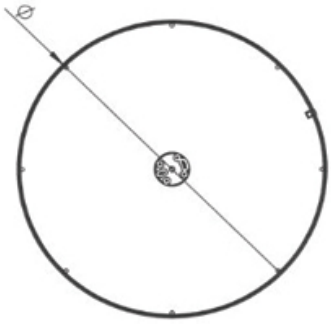

Code	705	820
Ø [mm]	705	820
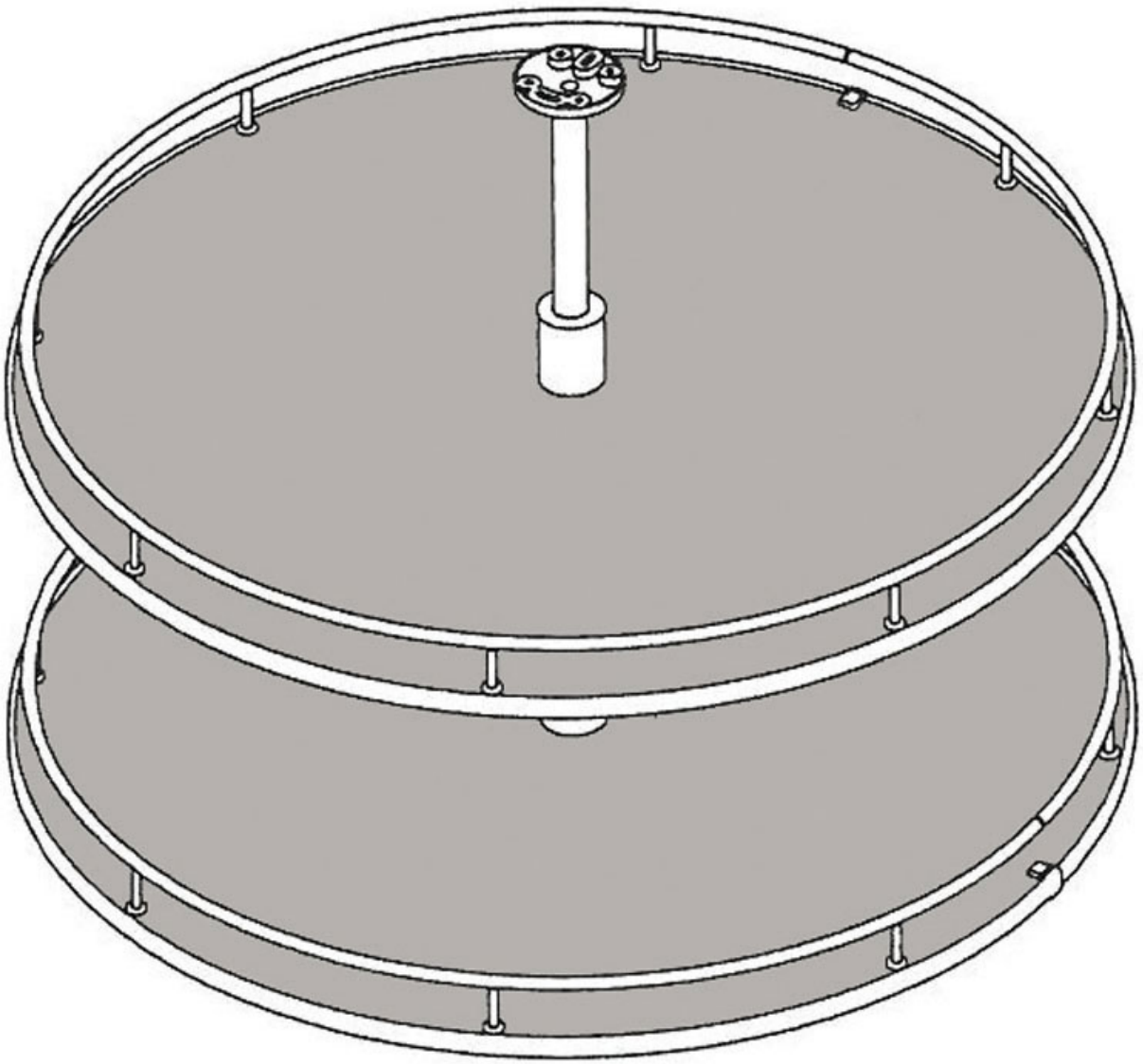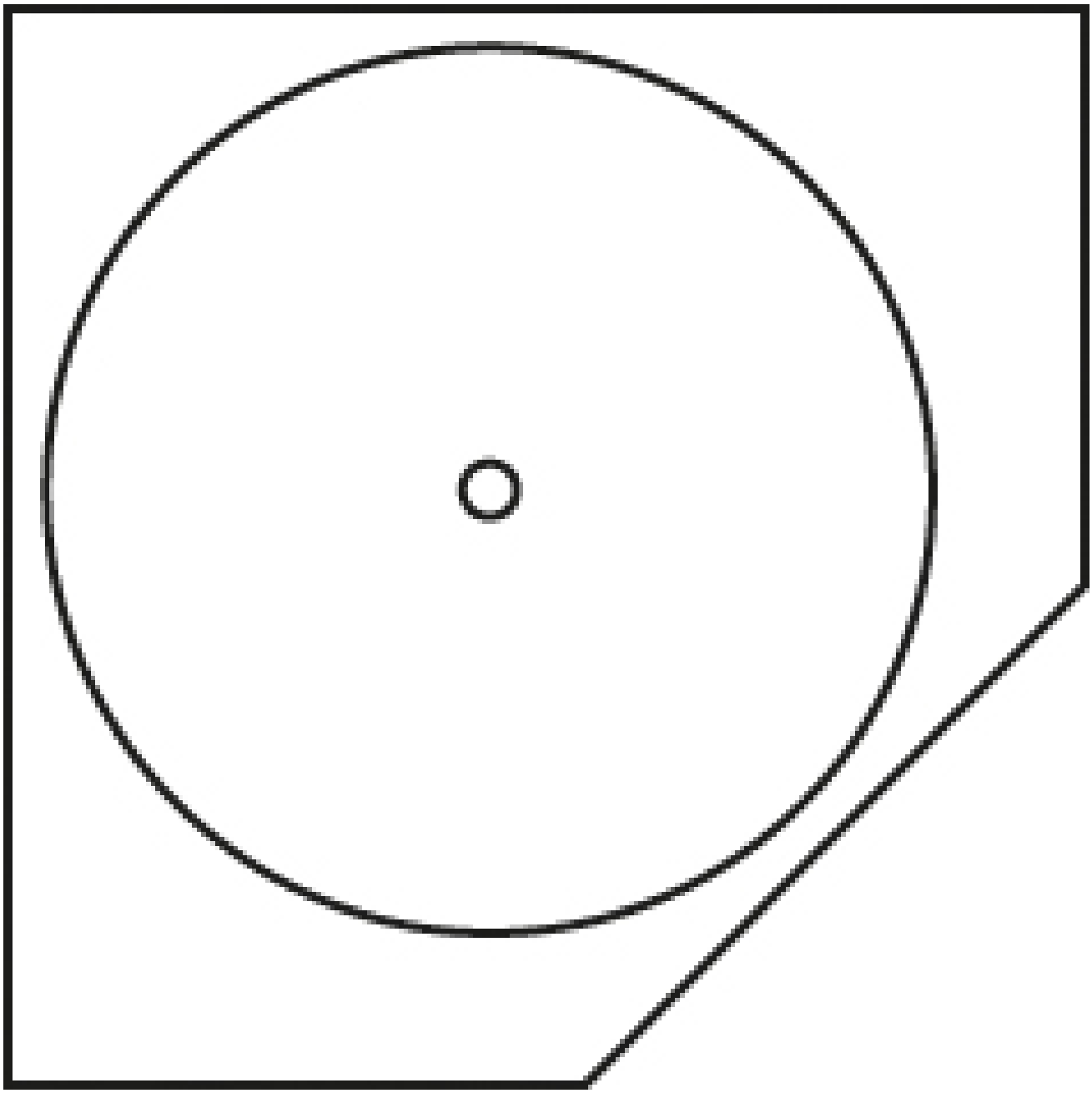
Code	B
H min [mm]	670
H max [mm]	720
Cesti / *baskets*	2