VÉRIN AVEC VIS MONTÉE

ITAR

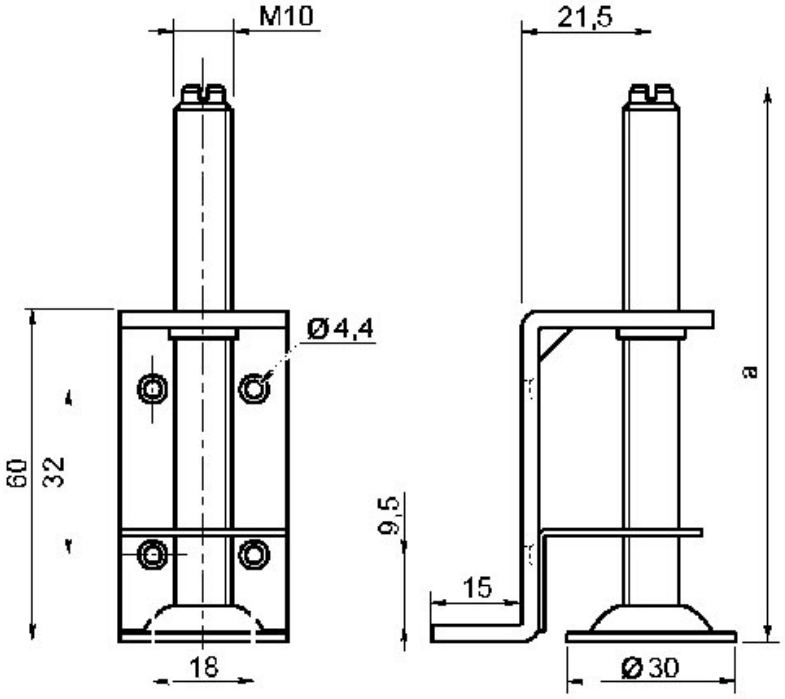

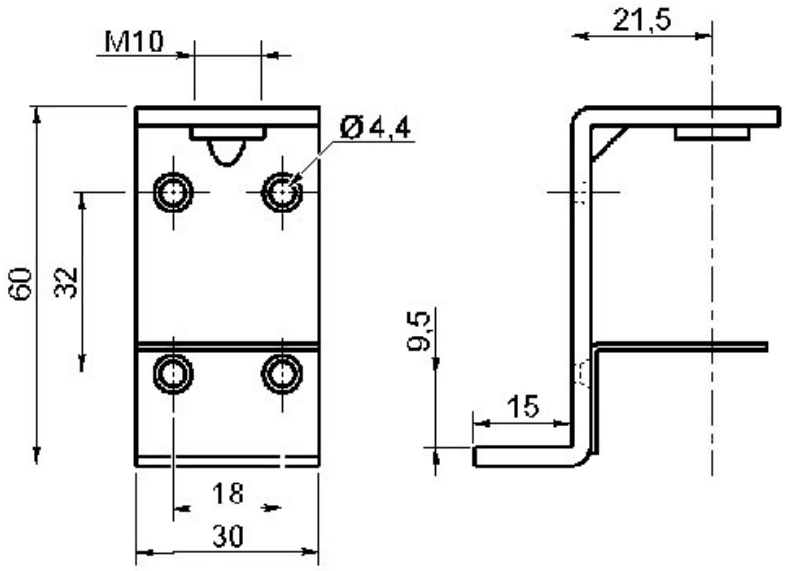
M10
Ø4,4
60
32
18
30
21,5
9,5
15